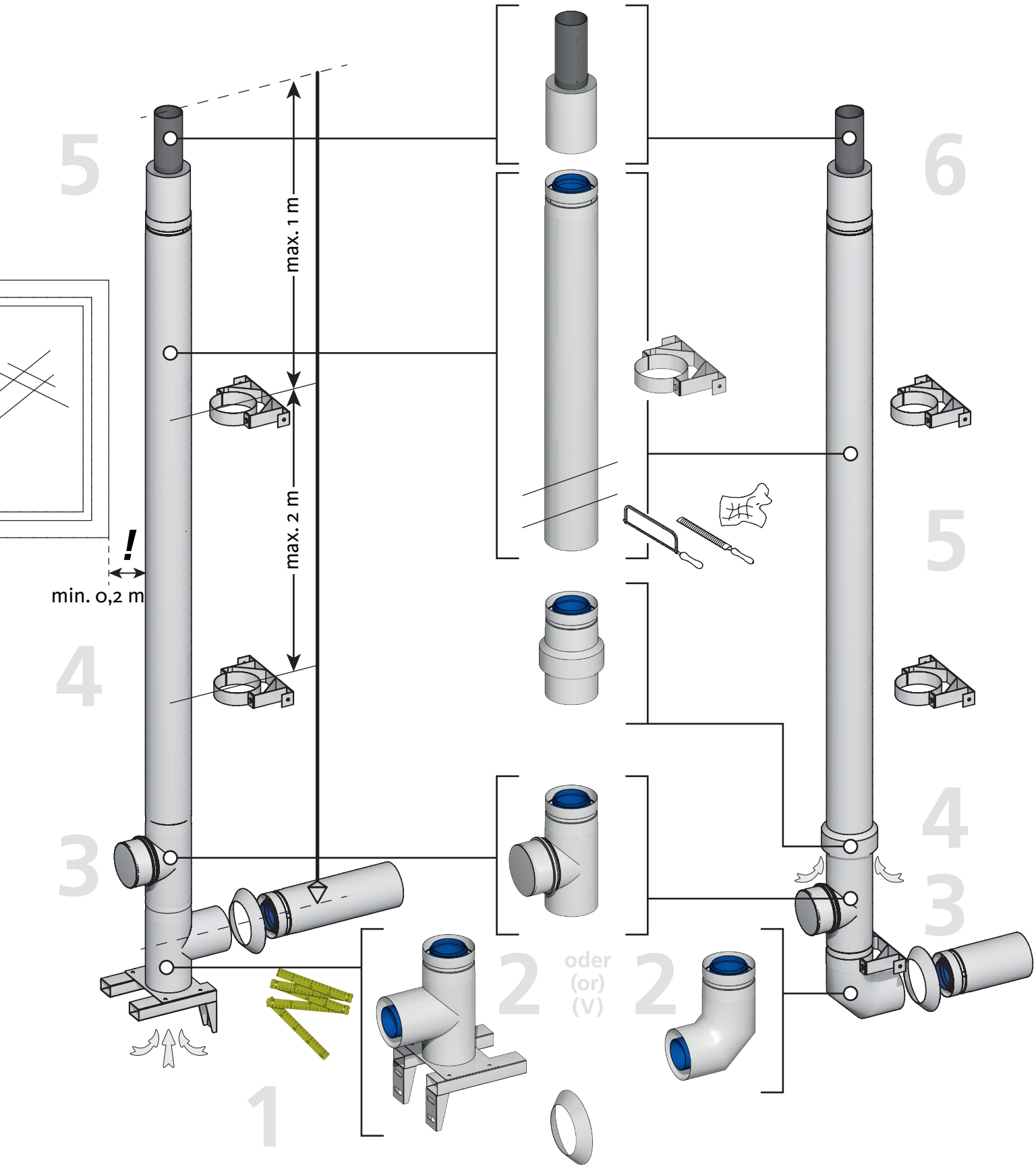

Ausgabe: Art.-Nr. 761213.01, 6/17 , technische Änderungen vorbehalten